MODULE DE REDONDANCE A DIODES : MPAx
250Vdc / 127Vdc / 125Vdc / 115Vdc / 110Vdc / 48Vdc /24Vdc

LOREME

- ***Permet le couplage parallèle de 2 ou 3 alimentations***
  Accroit la disponibilité et la sécurité les installations
  Assure une redondance sans coupure
  Permet le changement d'une alimentation sans arrêt

- ***plage d'utilisation : 20 Vdc ….. 280Vdc***
  MPA3 : *20A nominal, maxi 30A (convection naturelle)*
  MPA3-3 : *Version 3 entrées maxi 30A*
  MPAD : *Version 2 circuits anode et cathode commune*
  MPA4 : *40A nominal , maxi 50A (version ventilée)*
  MPA5 : *80A nominal , maxi 100A (version ventilée)*
  MPA6 : *200A nominal , maxi 250A (version ventilée)*
  Option Relais de contrôle

- ***Montage sur rail DIN ou mural***

- ***Application :*** *système secouru*
  ou installation nécessitant un haut niveau de disponibilité

Le module de redondance permet de fournir une protection efficace contre les défaillances d'alimentations. Grâce au découplage de deux alimentations, la défaillance de l'une d'elle reste sans impact sur la sortie, l'autre prenant automatiquement sa fonction sans interruption de service.
Le module de redondance surveille de façon permanente les deux alimentations, et fourni un signal d'alarme par le biais d'un contact si une défaillance est détecté (perte de redondance).

Avantages
- améliore sensiblement la sécurité de fonctionnement
- augmente la disponibilité des installations
- procure une meilleure immunité contre les micro coupures

Entrée
2 ou 3 entrées jusqu'à 280Vdc à masse commune

Sortie
égal à la tension d'entrée la plus haute - 1.2 volt

Relais de contrôle de bon fonctionnement (MPAx/R)
- Sortie contacts libre de potentiel (fermé si l'alimentation est ok)
- 1 relais par canal, permettant de signaler une alimentation défectueuse

Protection environnement sévère: (option - MOV)
- Protection CEM, écrêteur à varistance.

Réalisation, montage et connexion
- Montage sur rail DIN symétrique selon EN50022 ou en saillie
- MPA3: connecteur débrochable à visser section maxi : 6 mm²
- MPA4: bornier fixe à visser section maxi 25mm²
- MPA5: bornier fixe à visser section maxi 35mm²
- MPA6 : raccordement sur tiges filetées laiton diamètre 8 mm
- Indice de protection IP20

Synoptique interne

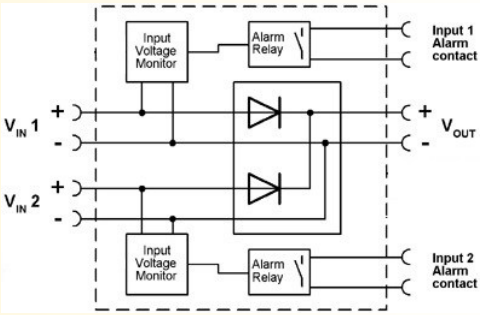

Version et code commande:

Demande de devis

MPA3:	module de redondance 2 entrées maxi 30A
MPA3 – ICC1200-20ms:	tenue à 1200A en single pulse (20mS)
MPA3D	module de redondance anode + cathode commune
MPA3D-NV	version du MPA3D sans ventilation, convection naturelle
MPA3-3:	module de redondance 3 entrées maxi 30A (tension d'utilisation de 20Vdc à 280Vdc)

MPA3/R-MOV-RTE: module de redondance 127Vdc nominal / 30A avec relais de contrôle et varistance de protection (Version client RTE)

MPA4:	module de redondance maxi 50A (tension à préciser)
MPA4D	module de redondance anode + cathode commune
MPA4 – ICC1200-20ms:	tenue à 1200A en single pulse (20mS)
MPA5:	module de redondance maxi 100A (tension à préciser)
MPA5D	module de redondance anode + cathode commune
MPA6:	module de redondance 200A (tension à préciser)
MPA6D	module de redondance anode + cathode commune 200A

(tension de 20Vdc à 280Vdc préciser la tension nominale)

Option :	**/R**	Relais de contrôle de tension d'entrée
	-AC	Diode monté en Anode commune
	-MOV	Varistance de protection

Remarque: les options sont cumulables (pas d'option sur **MPA3-3)**

MPA standard cathode commune	MPA-AC anode commune	MPAD anode + cathode commune
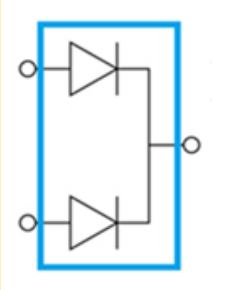	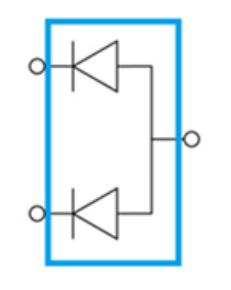	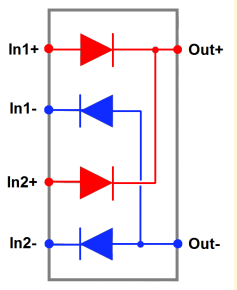

ENTREES / ALIMENTATION

MPA3	Tension	20...280Vdc
	Courant	20 Adc nominal, 30A @ 45°C maxi
MPA4	Tension	20...280Vdc
	Courant	40 Adc nominal, 50A @ 45°C maxi
MPA5	Tension	20...280Vdc
	Courant	80 Adc nominal, 100A @ 45°C maxi
MPA6	Tension	20...280Vdc
	Courant	200 Adc nominal, 250A @ 45°C maxi

protection contre les inversions de polarité

SORTIE

Tension typique	= tension d'entrée - 1.6V @ i nominal
Surintensité maxi. admissible	3 x I / 5 secondes
courant de fuite inverse	< 200uA
temps de commutation	< 250 nanosecondes

RELAIS DE SURVEILLANCE (*MPAx/R*)

Contact libre de potentiel (ouverture sur défaillance)	
Pouvoir de commutation :	5 A / 250 V
Temps de réponse :	5ms

ENVIRONNEMENT

Température de fonctionnement:	-25 à 60 °C
Température de stockage:	-40 à +85 °C
Hygrométrie:	85 % non condensé
Indice de protection: (suivant : EN 60 529)	IP 20
Poids:	950 g.
Rigidité diélectrique (Alimentation / relais)	2500 Vac permanent
MTBF (MIL HDBK 217F)	> 1 200 000 Hrs @ 25°C
durée de vie utile	> 200 000 Hrs @ 30°C (convection)
	> 50 000 Hrs @ 30°C (version ventilé)

Electromagnetic compatibility 2014/30/UE / Low Voltage Directive 2014/35/UE

Immunity standard for industrial environments and power station EN 61000-6-2 / EN 61000-6-5		Emission standard for industrial environments EN 61000-6-4
EN 61000-4-2 ESD	*EN 61000-4-8 AC MF*	*EN 55011*
EN 61000-4-3 RF	*EN 61000-4-9 pulse MF*	*group 1*
EN 61000-4-4 EFT	*EN 61000-4-11 AC dips*	*class A*
EN 61000-4-5 CWG	*EN 61000-4-12 ring wave*	
EN 61000-4-6 RF	*EN 61000-4-29 DC dips*	

RACCORDEMENT ET ENCOMBREMENT: MPA3

MPA3
Tension 20...280Vdc
Courant:
20 Adc nominal,
30A @ 45°C maxi

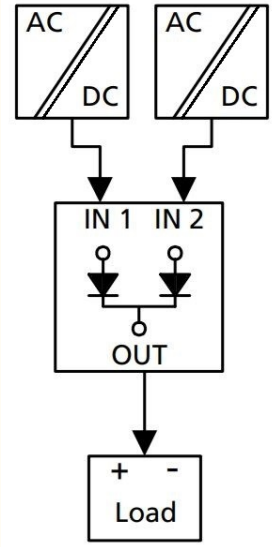

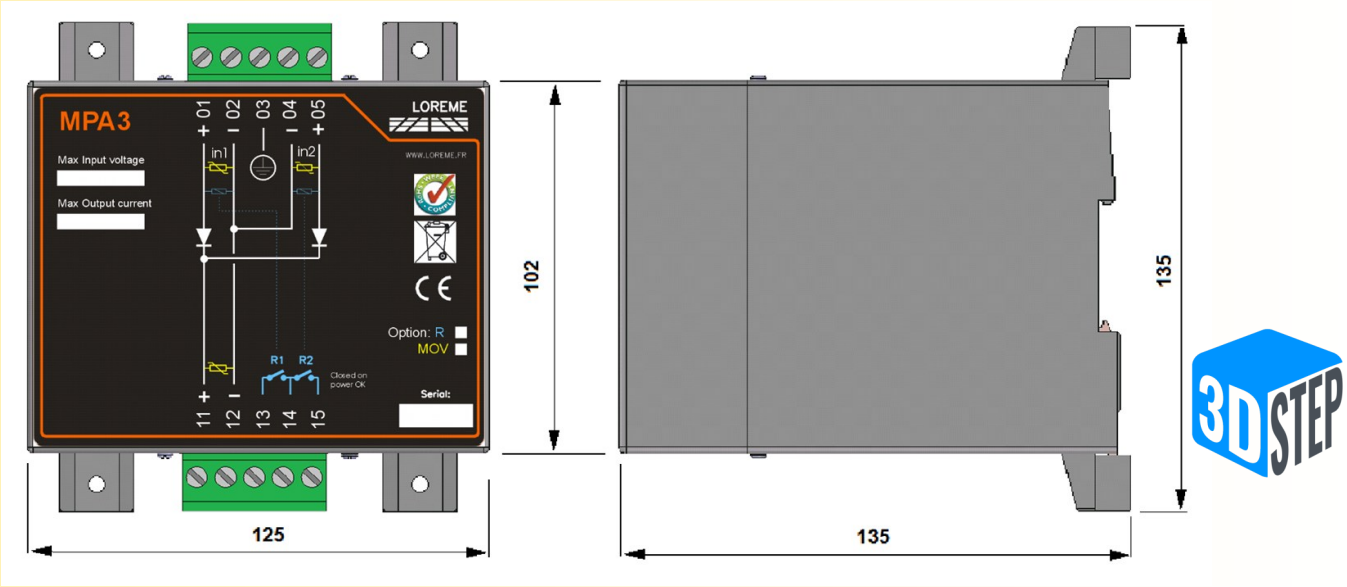

En raison de l'évolution constante des techniques et des normes, LOREME se réserve le droit de modifier sans préavis les caractéristiques des produits figurant dans ce document.

MPA3D Tension 20...280Vdc
Courant: 20 Adc nominal, 30A @ 45°C maxi

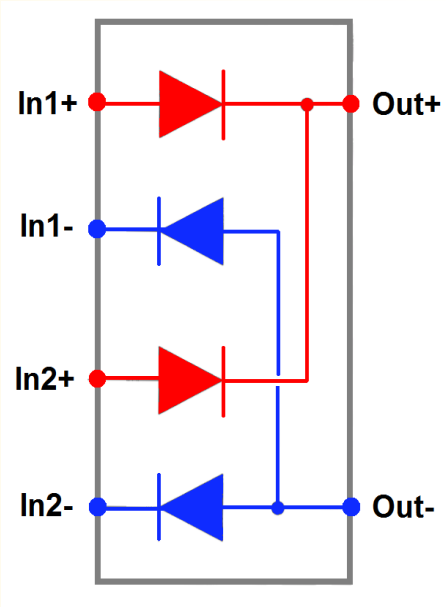

RACCORDEMENT ET ENCOMBREMENT: MPA3D double circuit Cathode commune et Anode commune

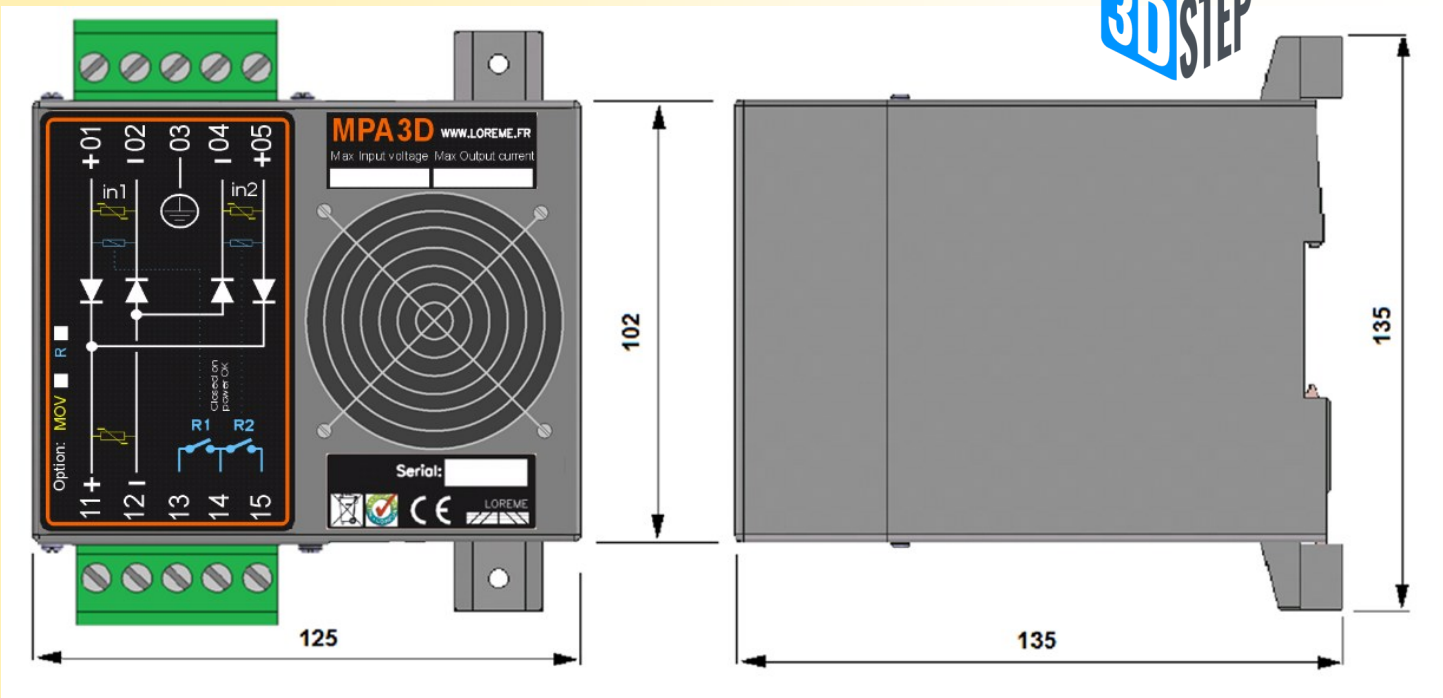

MPA3-3 Tension 20...280Vdc
Courant: 20 Adc nominal, 30A @ 45°C maxi

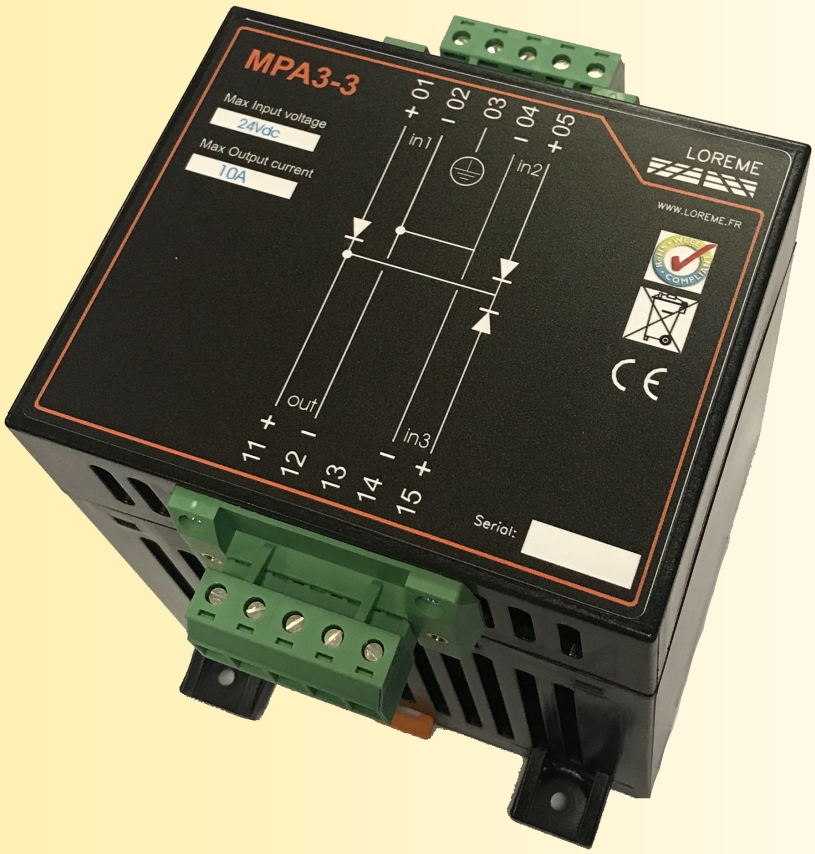

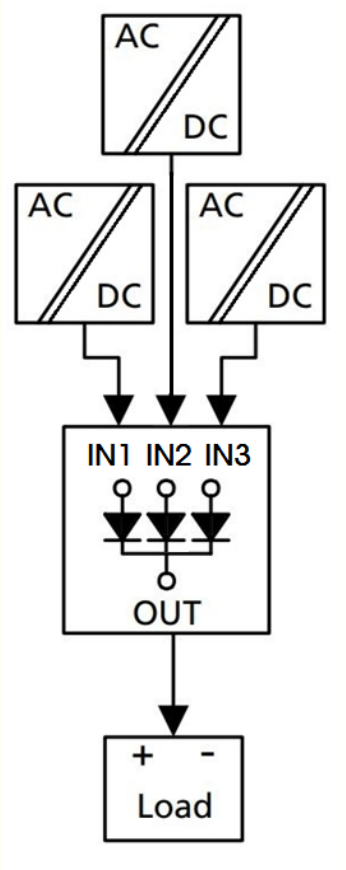

RACCORDEMENT ET ENCOMBREMENT: MPA3-3 version 3 entrées

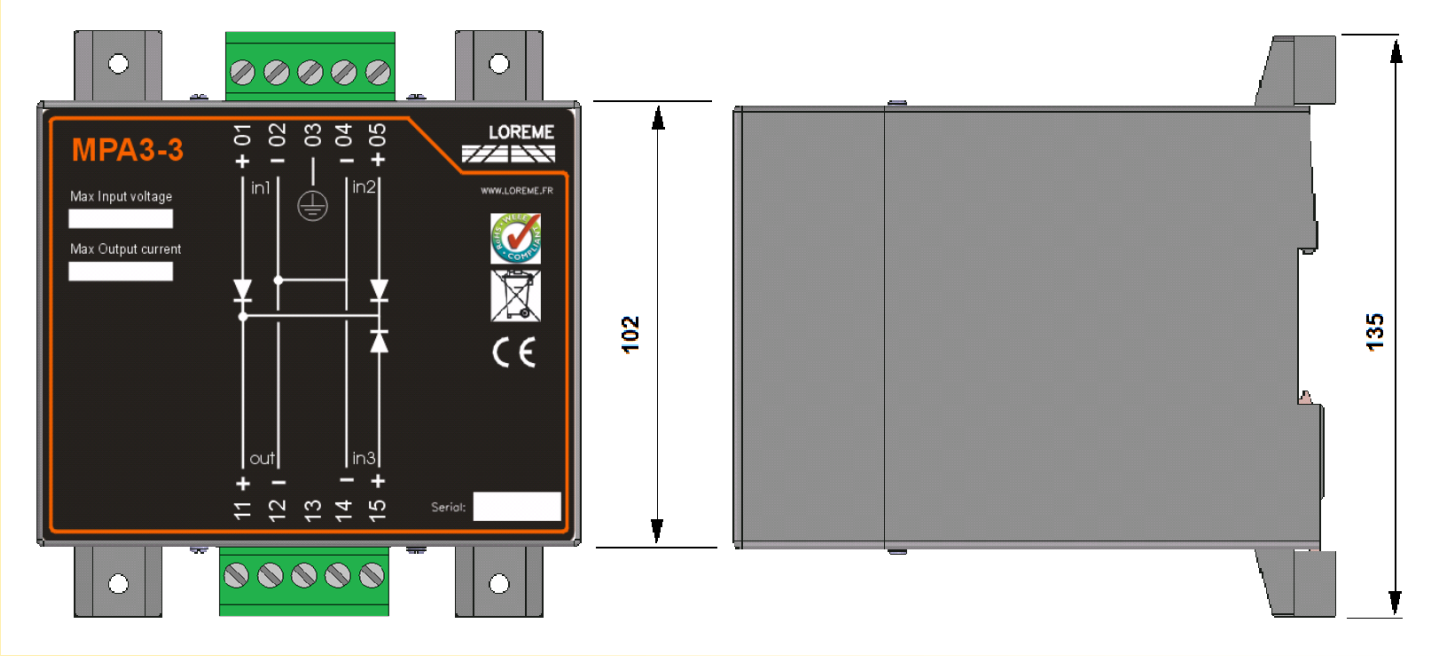

MPA4 et MPA4D Tension 20...280Vdc
Courant 40 Adc nominal, 50A @ 45°C maxi

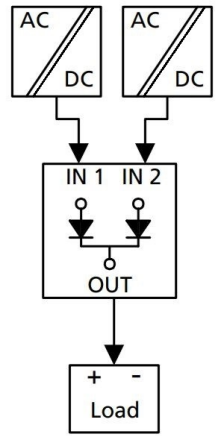

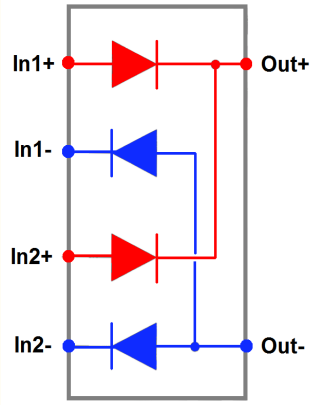

RACCORDEMENT ET ENCOMBREMENT: MPA4

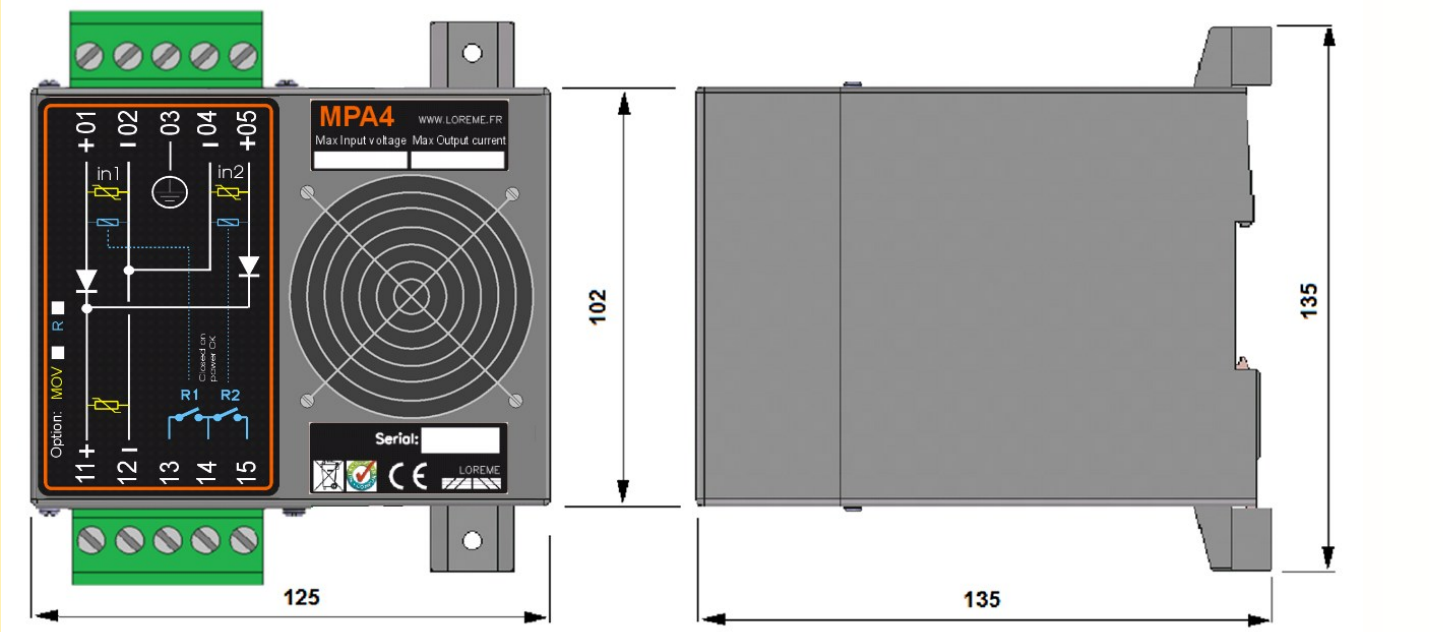

RACCORDEMENT ET ENCOMBREMENT: MPA4D

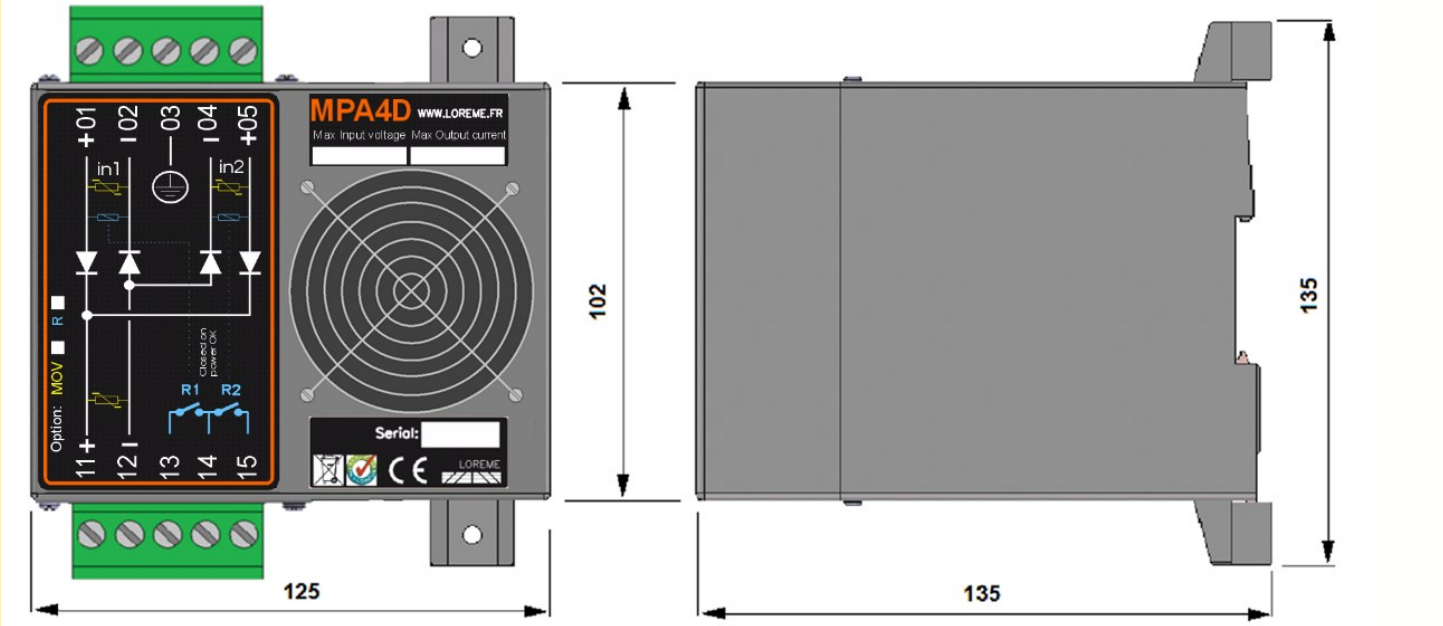

MPA5 Tension 20...280Vdc
Courant 80 Adc nominal, 100A @ 45°C maxi

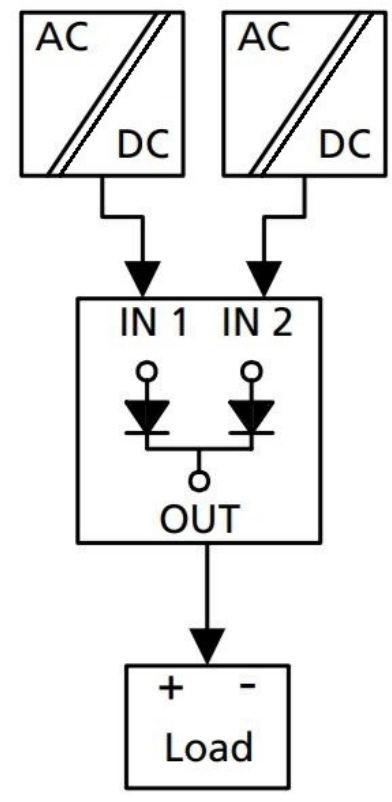

RACCORDEMENT ET ENCOMBREMENT: MPA5

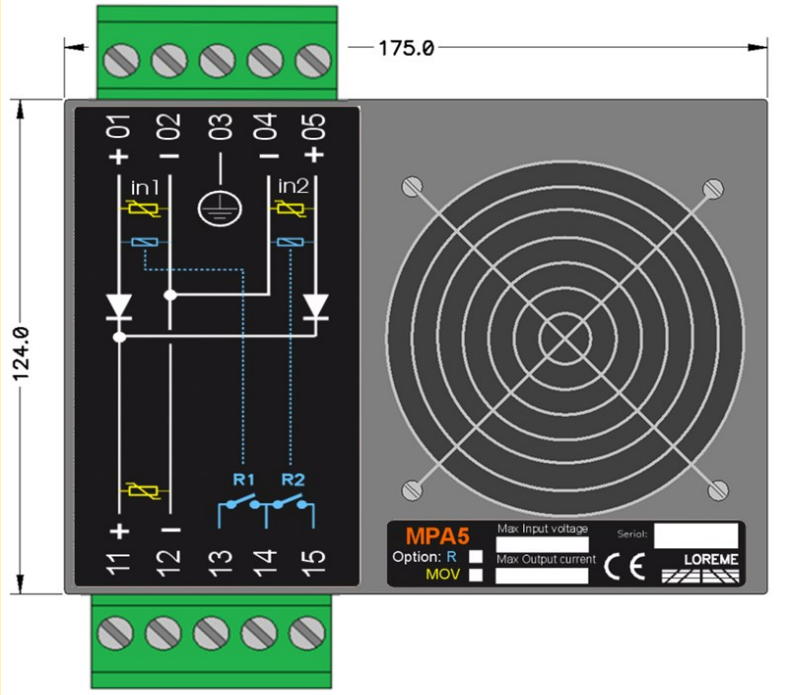

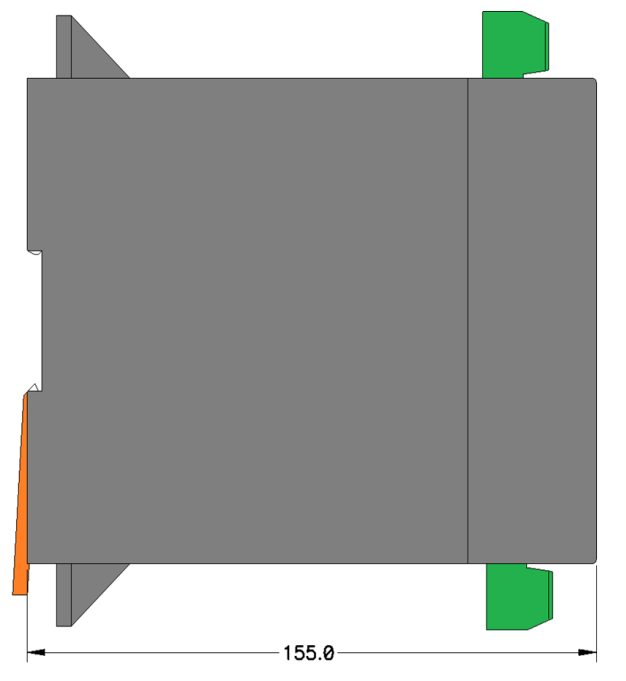

MPA6 Tension 20...280Vdc
Courant 200 Adc nominal, 250A @ 45°C maxi

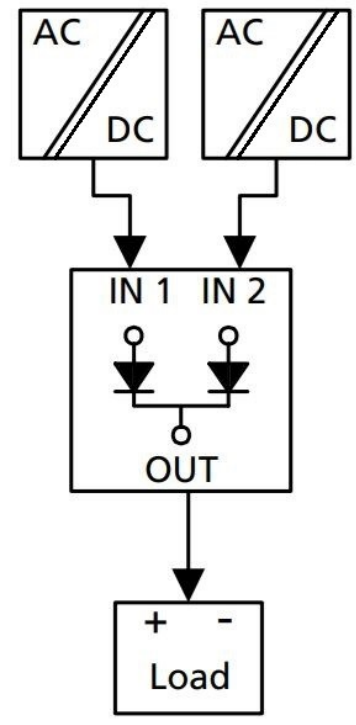

RACCORDEMENT ET ENCOMBREMENT: MPA6

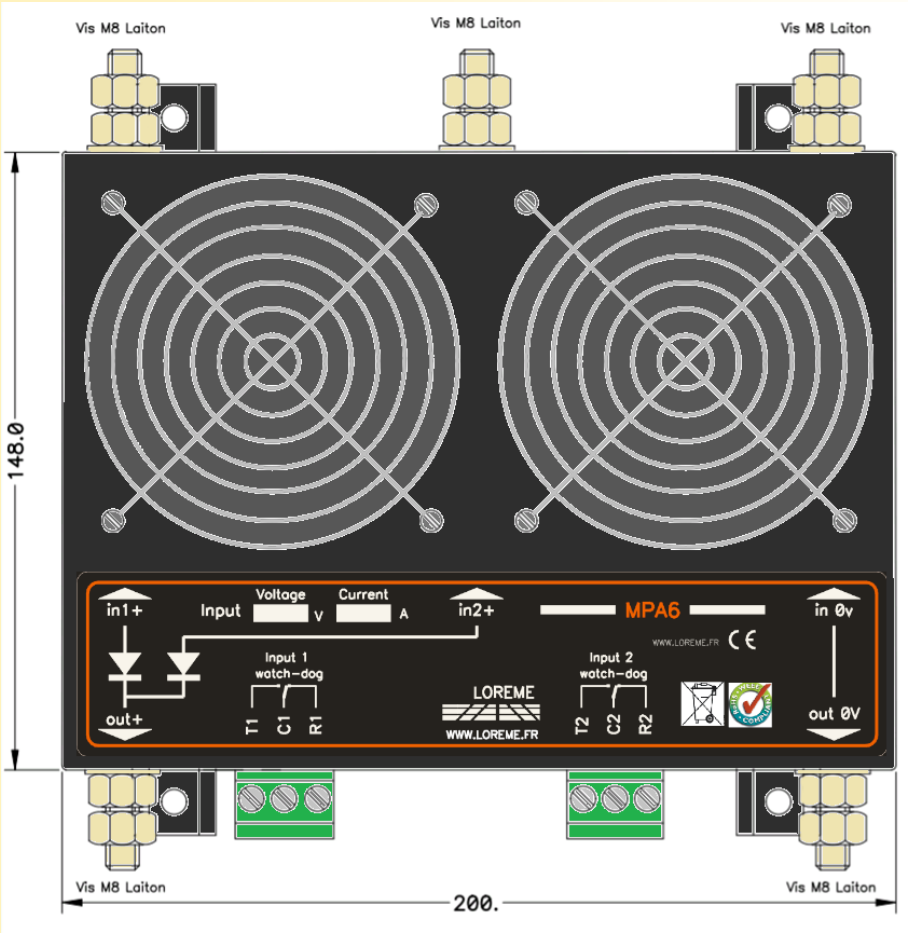

MPA6D Tension 20...280Vdc
Courant 200 Adc nominal, 250A @ 45°C maxi

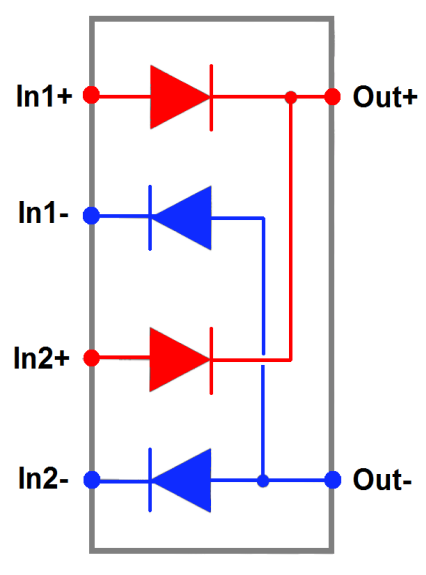
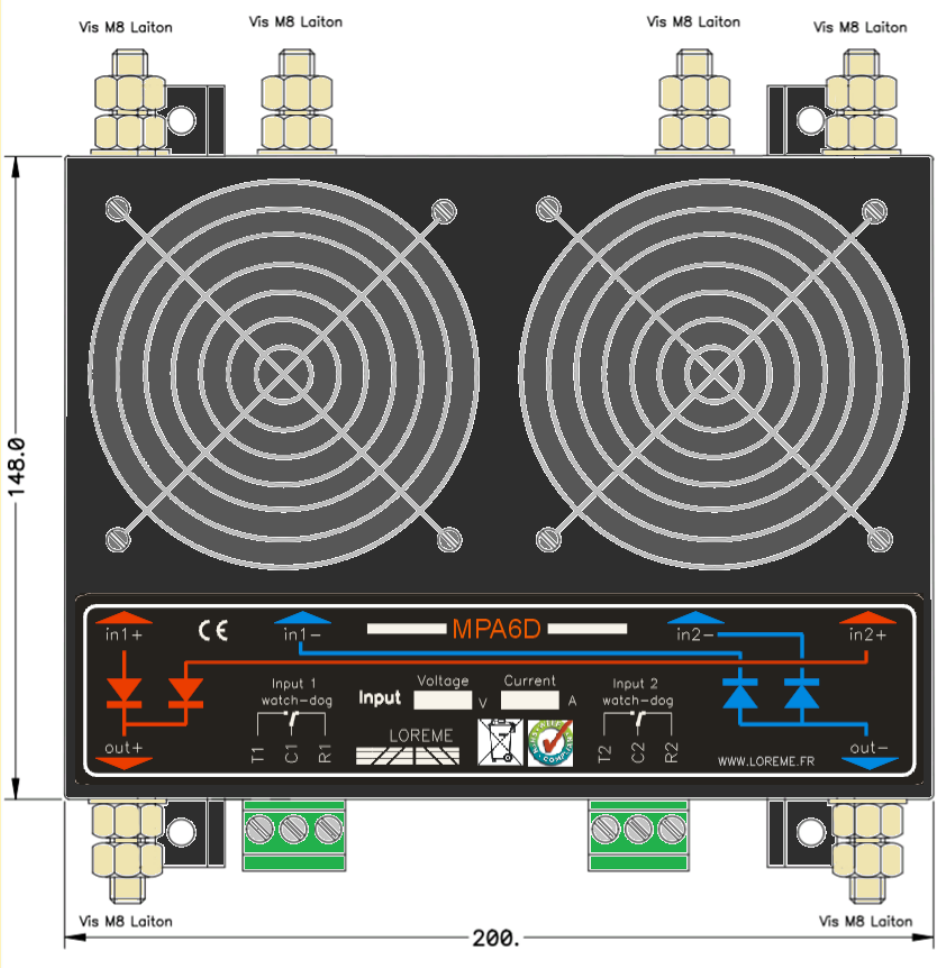
RACCORDEMENT ET ENCOMBREMENT: MPA6D double circuit Cathode commune et Anode commune